POZNÁMKA

POZN. 1: ROZMERY ATYPICKÝCH VÝROBKOV JE NUTNÉ PRED ICH VÝROBOU PRISPÔSOBIŤ REÁLNYM ROZMEROM STAVEBNÝCH OTVOROV NA STAVBE !

POZN. 2: PRED VÝROBOU JE NUTNÉ PREVERIŤ STAVENISKOVÚ PRIPRAVENOSŤ, VÝPIS PRVKOV NENAHRÁDZA VÝROBNÚ DOKUMENTÁCIU. ZMENY TREBA ODSÚHLASIŤ PROJEKTANTOM.

POZN. 3: TENTO VÝPIS PRVKOV BOL SPRACOVANÝ V SÚLADE S STN 73 3610

AKCIA	NÁZOV: DOM HUDBY Obnova objektu NKP, Panenská č. 11 súp. č. 659, parc. č. 3199, Bratislava - Staré Mesto	INVESTOR: GIB Hlavné mesto SR Bratislava Primaciálne námestie 1, 814 99 Bratislava	PARÉ:
SPRACOVATEĽ	AUTOR: Ing. arch. Matúš IVANIČ	ZODPOVEDNÝ PROJEKTANT: Ing. arch. Matúš IVANIČ	VYPRACOVAL: Ing. arch. Matúš Ivanič Bc. Michal Homoľa
	ARCHITEKTONICKÁ KANCELÁRIA: Ing. arch. Matúš Ivanič autorizovaný architekt Povraznícka ul. č. 13 , 811 07 Bratislava tel: 02 52491221,0903 411 221 ivanicmatus@gmail.com	OBJEKT: SO 01 ČASŤ: D 1.1.2 STUPEŇ: PROJEKT STAVBY	ZÁKAZKA Č.: 35/2017 DÁTUM: 12 / 2017 FORMÁT: A4 PEČIATKA:
VÝKRES	OBSAH: VÝPIS KLAMPIARSKYCH VÝROBKOV NOVÝ STAV		MIERKA: 1 : 10 Č.VÝKRESU: 1.1.2- 12

VÝPIS KLAMPIARSKYCH VÝROBKOV

LIST Č.00

POLOŽKA	KP1 - KP10
NÁČRT A POPIS PRVKU	STREŠNÁ KRYTINA MATERIÁL: AL plech P.10 – 0,7 X 650 mm (systém PREFALZ) na dvojitú stojatú drážku FARBA: URČÍ SA PO VYKONANÍ PAMIATKOVÉHO PRIESKUMU
ROZV.Š	
ROZMER	
POZNÁMKA	
POČET	
SPOLU	dl. 108,34m

VÝPIS KLAMPIARSKYCH VÝROBKOV

LIST Č.01

POLOŽKA	Kl01				Kl02
NÁČRT A POPIS PRVKU	OPLECHOVANIA RÍMS MATERIÁL: Al plech P.10, hr.0,7 mm, kvalita H41/STN 1396 (PREFALZ) FARBA: URČÍ SA PO VYKONANÍ PAMIATKOVÉHO PRIESKUMU 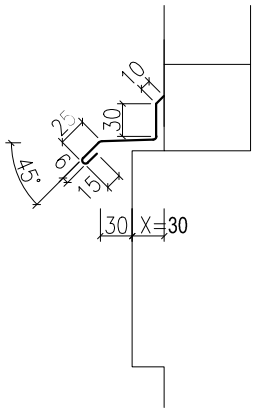 NOVÝ PRVOK OPLECHOVANIA RÍMS ZVISLÉ UKONČENIE NA RÁME OKNA X=30mm				OPLECHOVANIA RÍMS MATERIÁL: Al plech P.10, hr.0,7 mm, kvalita H41/STN 1396 (PREFALZ) FARBA: URČÍ SA PO VYKONANÍ PAMIATKOVÉHO PRIESKUMU 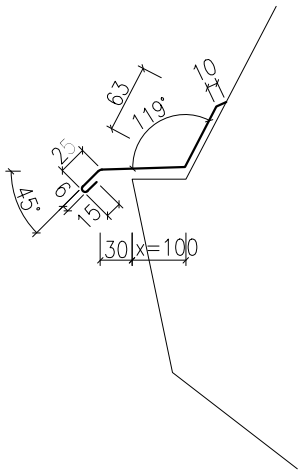 X=100mm
ROZV.Š	156 mm				256 mm
ROZMER	23x1300mm	3*1100mm	2x2600mm	2x1800mm	
POZNÁMKA					
POČET	dl. 29,90m	dl. 3,30m	dl. 5,20m	dl. 3,60m	
SPOLU	dl. 42,0m				dl. 108,34m

VÝPIS KLAMPIARSKYCH VÝROBKOV

LIST Č.02

POLOŽKA	Kl03	Kl04	
NÁČRT A POPIS PRVKU	OPLECHOVANIA RÍMS MATERIÁL: Al plech P.10, hr.0,7 mm, kvalita H41/STN 1396 (PREFALZ) FARBA: URČÍ SA PO VYKONANÍ PAMIATKOVÉHO PRIESKUMU 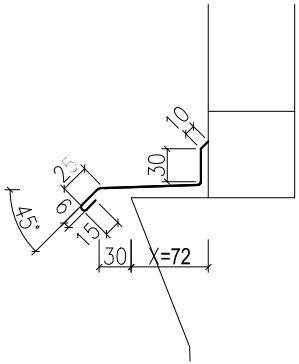 ZVISLÉ UKONČENIE NA RÁME OKNA X=72mm	OPLECHOVANIA RÍMS MATERIÁL: Al plech P.10, hr.0,7 mm, kvalita H41/STN 1396 (PREFALZ) FARBA: URČÍ SA PO VYKONANÍ PAMIATKOVÉHO PRIESKUMU 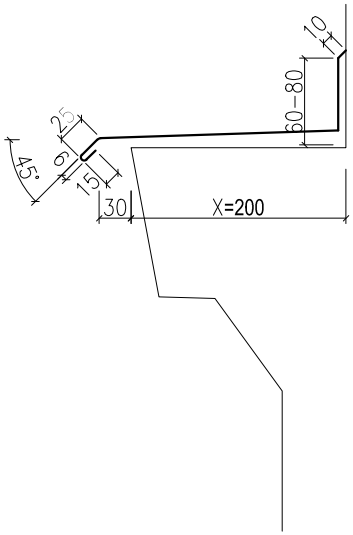 X=200mm	
ROZV.Š	198 mm	356 mm	
ROZMER		23x2100mm	5x2700mm
POZNÁMKA			
POČET		dl. 48,30m	dl. 13,50m
SPOLU	dl. 103,75m	dl. 61,80m	

VÝPIS KLAMPIARSKYCH VÝROBKOV

LIST Č.03

POLOŽKA	Kl05a	Kl05b	Kl06
NÁČRT A POPIS PRVKU	OPLECHOVANIA RÍMS MATERIÁL: Al plech P.10, hr.0,7 mm, kvalita H41/STN 1396 (PREFALZ) FARBA: URČÍ SA PO VYKONANÍ PAMIATKOVÉHO PRIESKUMU 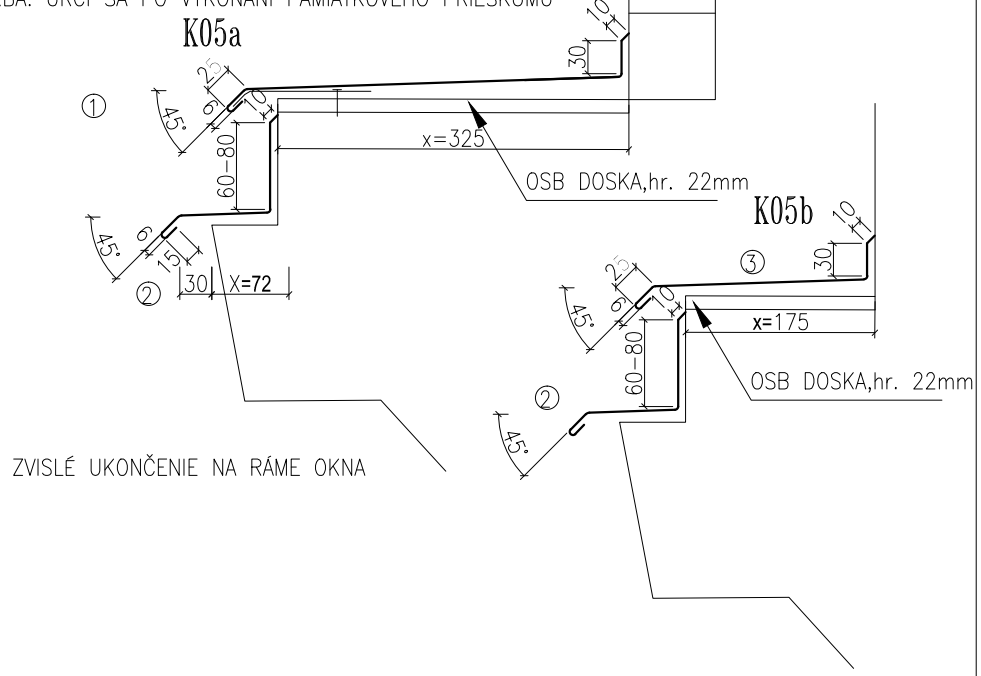 X=325mm	X=72mm	X=175mm	OPLECHOVANIA RÍMS MATERIÁL: Al plech P.10, hr.0,7 mm, kvalita H41/STN 1396 (PREFALZ) FARBA: URČÍ SA PO VYKONANÍ PAMIATKOVÉHO PRIESKUMU 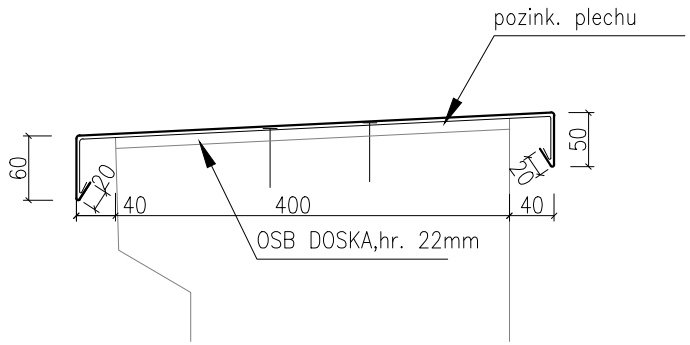 X=400mm
ROZV.Š	① 481 mm	② 228 mm	③ 331 mm	630 mm
ROZMER	7x1300mm	dl. 29,80m	dl. 37,90m	
POZNÁMKA				
POČET	dl. 8,10m	dl. 29,80m	dl. 37,90m	
SPOLU	dl. 8,10m	dl. 29,80m	dl. 37,90m	dl. 60,13m

VÝPIS KLAMPIARSKYCH VÝROBKOV

LIST Č.04

POLOŽKA	Kl07	Kl08
NÁČRT A POPIS PRVKU	OPLECHOVANIA RÍMS MATERIÁL: Al plech P.10, hr.0,7 mm, kvalita H41/STN 1396 (PREFALZ) FARBA: URČÍ SA PO VYKONANÍ PAMIATKOVÉHO PRIESKUMU 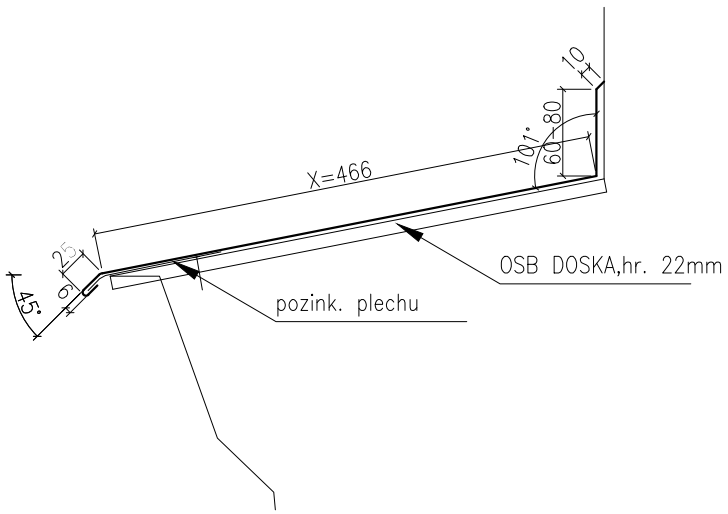 X=466mm	OPLECHOVANIA BALKÓNOV MATERIÁL: Al plech P.10, hr. 0,7 mm, kvalita H41/STN 1396 (PREFALZ) FARBA: URČÍ SA PO VYKONANÍ PAMIATKOVÉHO PRIESKUMU 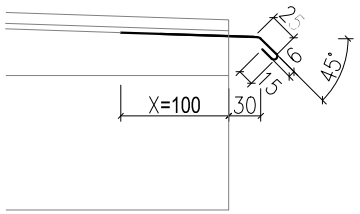 X=100mm
ROZV.Š	622 mm	176 mm
ROZMER		
POZNÁMKA		
POČET	dl. 55,49m	dl. 33,38m
SPOLU	dl. 55,49m	

VÝPIS KLAMPIARSKYCH VÝROBKOV

LIST Č.05

POLOŽKA	Kl09	Kl10
NÁČRT A POPIS PRVKU	OPLECHOVANIA STRIECH –HREBEŇ PULTOVEJ STRECHY MATERIÁL: Al plech P.10, hr. 0,7 mm, kvalita H41/STN 1396 (PREFALZ) FARBA: URČÍ SA PO VYKONANÍ PAMIATKOVÉHO PRIESKUMU 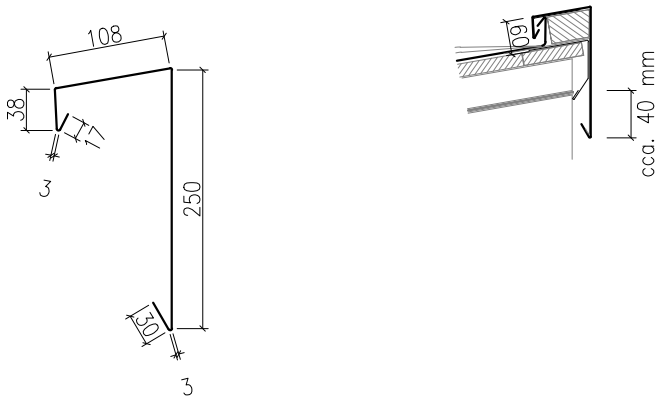 POD PLECHY POUŽIŤ DELIACU PODLOŽKU	OPLECHOVANIA OKRAJA V SMERE SPÁDU MATERIÁL: Al plech P.10, hr. 0,7 mm, kvalita H41/STN 1396 (PREFALZ) FARBA: URČÍ SA PO VYKONANÍ PAMIATKOVÉHO PRIESKUMU 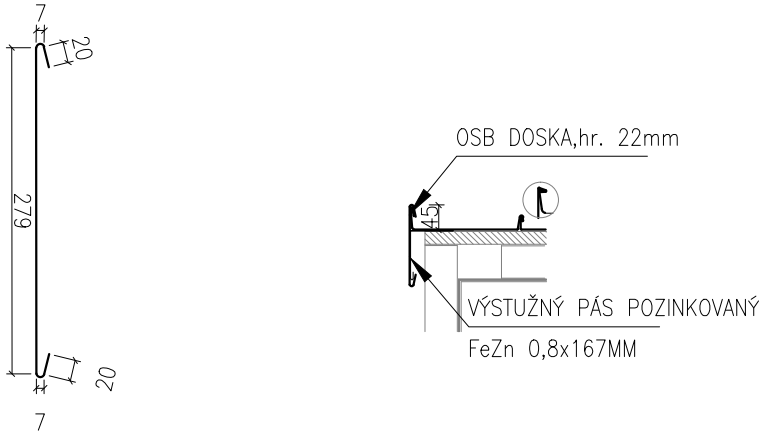 POD PLECHY POUŽIŤ DELIACU PODLOŽKU
ROZV.Š	449mm	333 mm
ROZMER		
POZNÁMKA		
POČET	dl. 51,80m	dl. 77.52m
SPOLU		

VÝPIS KLAMPIARSKYCH VÝROBKOV

LIST Č.06

POLOŽKA	Kl11	Kl12
NÁČRT A POPIS PRVKU	OPLECHOVANIA STRIECH V SMERE SPÁDU NAPOJENIE NA MÚR MATERIÁL: Al plech P.10, hr. 0,7 mm, kvalita H41/STN 1396 (PREFALZ) FARBA: URČÍ SA PO VYKONANÍ PAMIATKOVÉHO PRIESKUMU 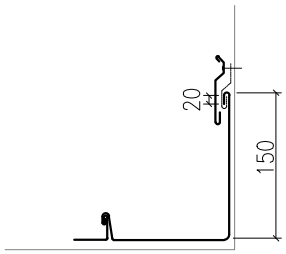 POD PLECHY POUŽIŤ DELIACU PODLOŽKU	OPLECHOVANIA STRIECH NAPOJENIE NA MÚR MATERIÁL: Al plech P.10, hr. 0,7 mm, kvalita H41/STN 1396 (PREFALZ) FARBA: URČÍ SA PO VYKONANÍ PAMIATKOVÉHO PRIESKUMU 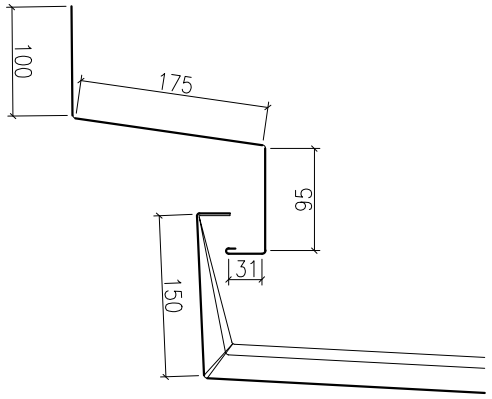 POD PLECHY POUŽIŤ DELIACU PODLOŽKU
ROZV.Š	170 mm	410mm
ROZMER		
POZNÁMKA		
POČET	dl. 60,01m	dl. 54,59m
SPOLU		

VÝPIS KLAMPIARSKYCH VÝROBKOV

LIST Č.07

POLOŽKA	Kl13	Kl14
NÁČRT A POPIS PRVKU	OPLECHOVANIA OKAPU MATERIÁL: Al plech P.10, hr.0,7 mm, kvalita H41/STN 1396 (PREFALZ) 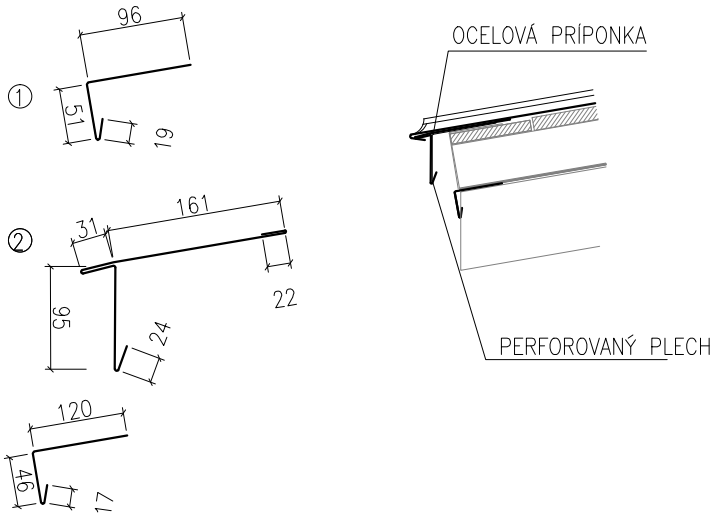 	OPLECHOVANIA PLECHOVÝCH VÝLEZOV MATERIÁL: Al plech P.10, hr. 0,7 mm, kvalita H41/STN 1396 (PREFALZ) FARBA: URČÍ SA PO VYKONANÍ PAMIATKOVÉHO PRIESKUMU 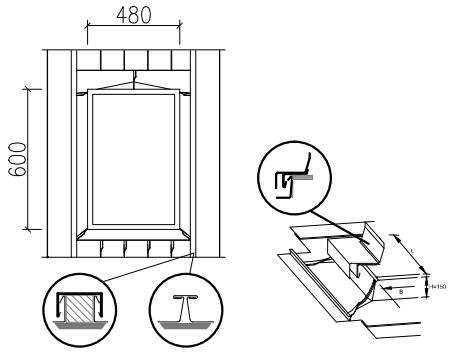 POD PLECHY POUŽIŤ DELIACU PODLOŽKU
ROZV.Š	① 200 mm ② 333 mm	250 mm
ROZMER		
POZNÁMKA		
POČET	dl. 183,17m	3ks x 2,2m
SPOLU		6,6m

VÝPIS KLAMPIARSKYCH VÝROBKOV

LIST Č.08

POLOŽKA	K15
NÁČRT A POPIS PRVKU	OPLECHOVANIA KOMÍNA MATERIÁL: Al plech P.10, hr. 0,7 mm, kvalita H41/STN 1396 (PREFALZ) FARBA: URČÍ SA PO VYKONANÍ PAMIATKOVÉHO PRIESKUMU 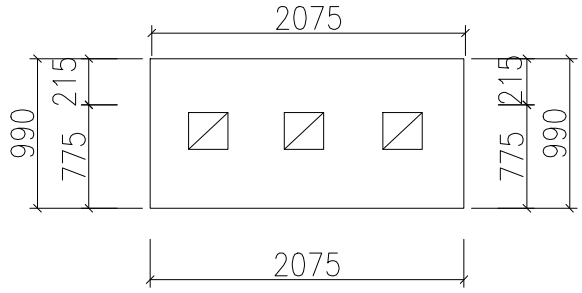 POD PLECHY POUŽIŤ DELIACU PODLOŽKU
ROZV.Š	250 mm
ROZMER	
POZNÁMKA	
POČET	
SPOLU	dl. 6,2m

VÝPIS KLAMPIARSKYCH VÝROBKOV

LIST Č.09

POLOŽKA	K16
NÁČRT A POPIS PRVKU	OPLECHOVANIA VÝŤAHOVEJ ŠACHTY MATERIÁL: Al plech P.10, hr. 0,7 mm, kvalita H41/STN 1396 (PREFALZ) FARBA: URČÍ SA PO VYKONANÍ PAMIATKOVÉHO PRIESKUMU
ROZV.Š	
ROZMER	
POZNÁMKA	
POČET	
SPOLU	dl. 21,60m2

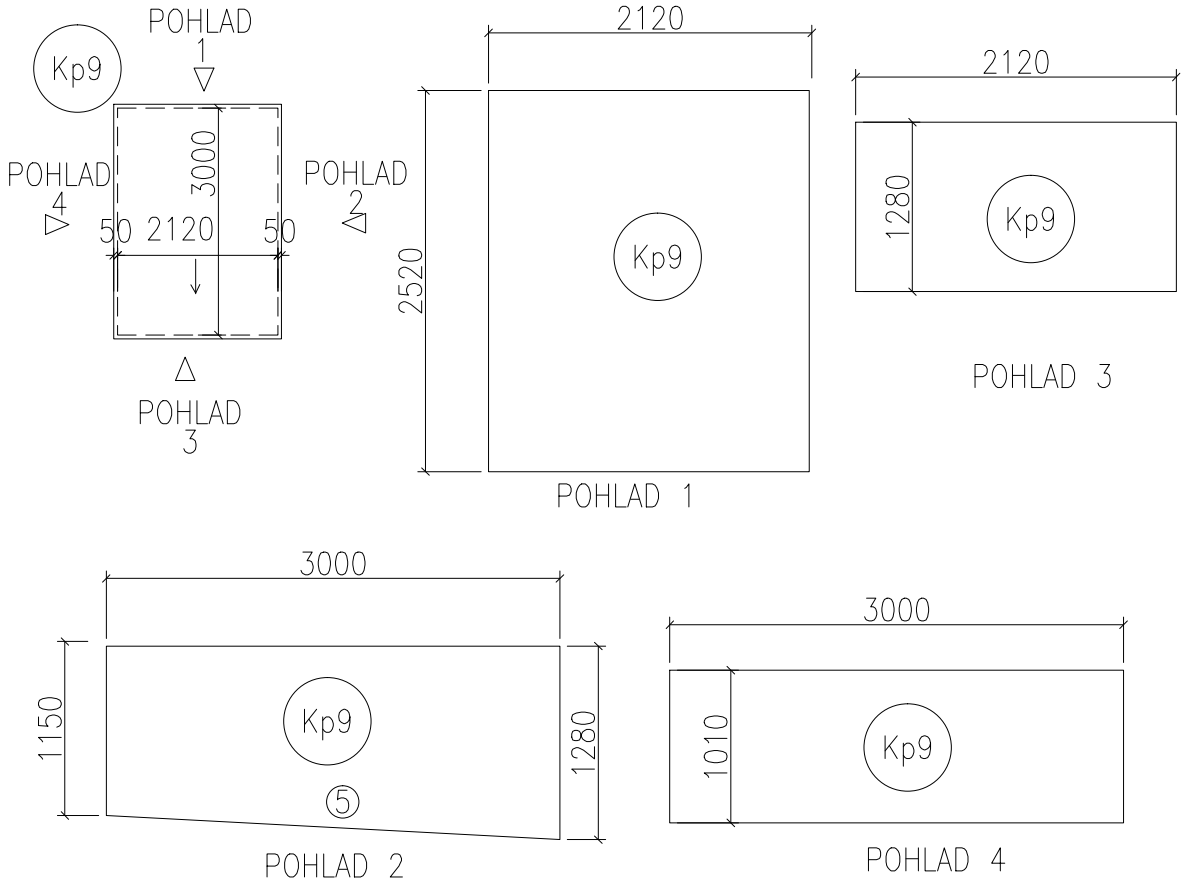

POD PLECHY POUŽIŤ DELIACU PODLOŽKU

VÝPIS KLAMPIARSKYCH VÝROBKOV

LIST Č.10

POLOŽKA	K17

NÁČRT A POPIS PRVKU

OPLECHOVANIE SVETLÍKA NAD KONCERTNOU SÁLOU
MATERIÁL: Al plech P.10, hr. 0,7 mm, kvalita H41/STN 1396 (PREFALZ)
FARBA: URČÍ SA PO VYKONANÍ PAMIATKOVÉHO PRIESKUMU

svetlik 1

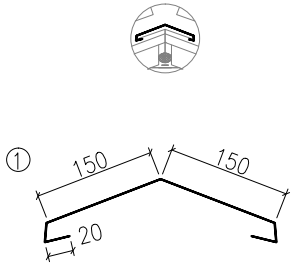

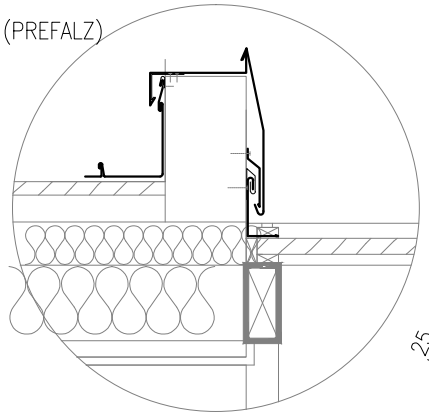

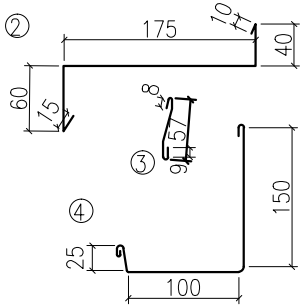

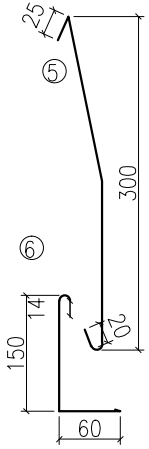

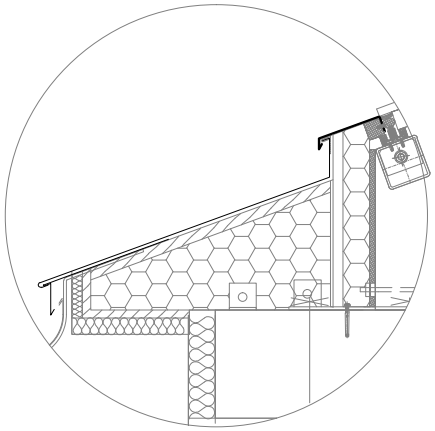

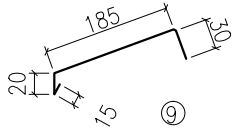

POD PLECHY POUŽIŤ DELIACU PODLOŽKU

ROZV.Š	① 333mm	② 300mm	③ 65mm	④ 285mm	⑤ 345mm	⑥ 230mm	⑦ 250mm
ROZMER	333 mm	1225mm					250mm
POZNÁMKA							
POČET	dl. 15,8 m	dl. 15,4 m					dl. 31,6 m
SPOLU							

VÝPIS KLAMPIARSKYCH VÝROBKOV

LIST Č.11

POLOŽKA	K18
NÁČRT A POPIS PRVKU	OPLECHOVANIA SVETLÍKA NAD CHÚC MATERIÁL: Al plech P.10, hr. 0,7 mm, kvalita H41/STN 1396 (PREFALZ) FARBA: URČÍ SA PO VYKONANÍ PAMIATKOVÉHO PRIESKUMU

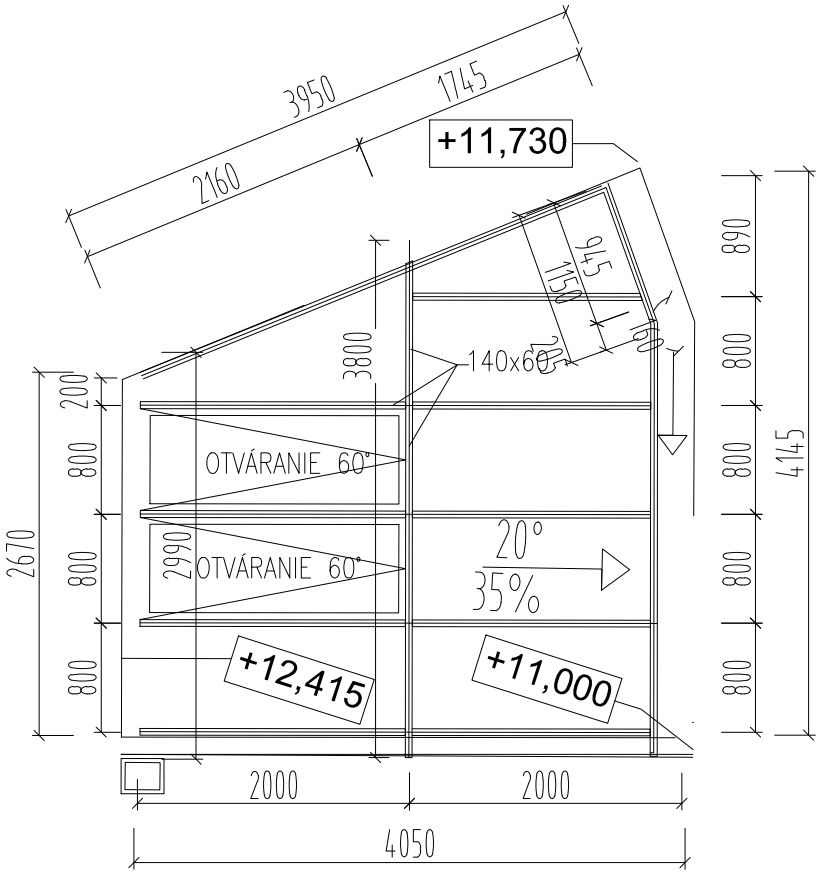

POD PLECHY POUŽIŤ DELIACU PODLOŽKU

ROZV.Š	1000 mm
ROZMER	
POZNÁMKA	
POČET	
SPOLU	dl. 14,80m

VÝPIS KLAMPIARSKYCH VÝROBKOV

LIST Č.12

POLOŽKA	Kl 19
NÁČRT A POPIS PRVKU	OPLECHOVANIA SVETLÍKOV MATERIÁL: Al plech P.10, hr. 0,7 mm, kvalita H41/STN 1396 (PREFALZ) FARBA: URČÍ SA PO VYKONANÍ PAMIATKOVÉHO PRIESKUMU
ROZV.Š	250mm
ROZMER	
POZNÁMKA	
POČET	dl. 79,16m
SPOLU	

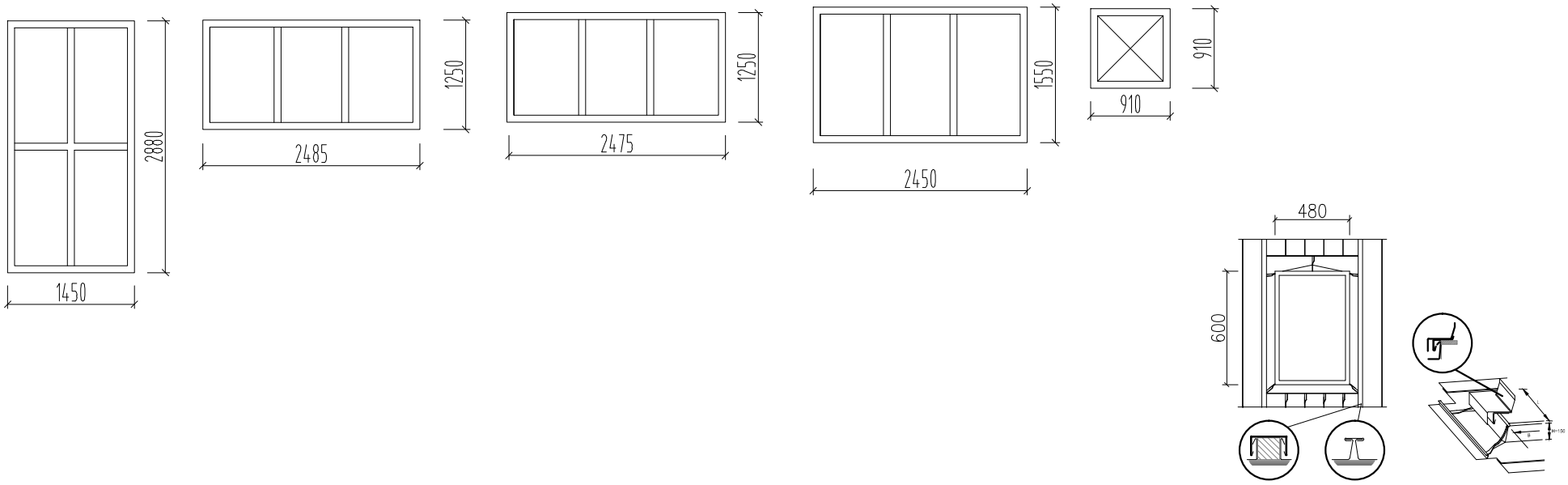

OPLECHOVANIA PODLA VZORU
POD PLECHY POUŽIŤ DELIACU PODLOŽKU

VÝPIS KLAMPIARSKYCH VÝROBKOV

LIST Č.13

POLOŽKA	Kl 20	Kl 21
NÁČRT A POPIS PRVKU	JEDNORÚRKOVÝ ZACHYTÁVAČE SNEHU MATERIÁL: Al – SYSTÉM PREFA FARBA: URČÍ SA PO VYKONANÍ PAMIATKOVÉHO PRIESKUMU 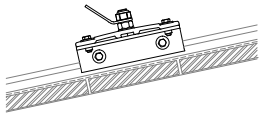	OPLECHOVANIA HREBEŇA MATERIÁL: Al plech P.10, hr. 0,7 mm, kvalita H41/STN 1396 (PREFALZ) FARBA: URČÍ SA PO VYKONANÍ PAMIATKOVÉHO PRIESKUMU 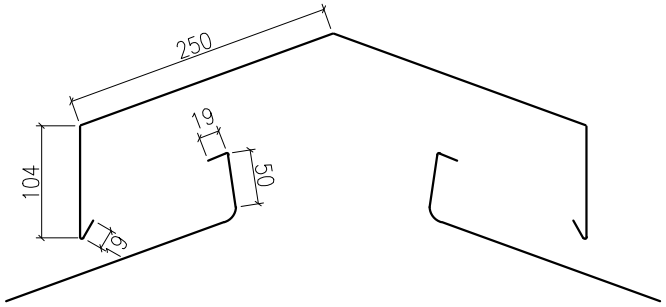
ROZV.Š		750 mm
ROZMER	PRIEMER 28 MM	
POZNÁMKA		
POČET	dl. 350,90m	dl. 16,05m
SPOLU		

VÝPIS KLAMPIARSKYCH VÝROBKOV

LIST Č.14

POLOŽKA	Kl 22	Kl 23
NÁČRT A POPIS PRVKU	OPLECHOVANIE ÚŽLABIA MATERIÁL: Al plech P.10, hr. 0,7 mm, kvalita H41/STN 1396 (PREFALZ) FARBA: URČÍ SA PO VYKONANÍ PAMIATKOVÉHO PRIESKUMU 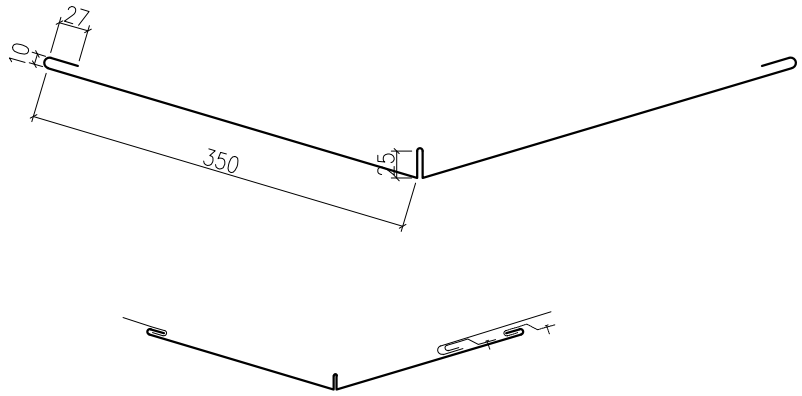 	OPLECHOVANIE NÁROŽIA MATERIÁL: Al plech P.10, hr. 0,7 mm, kvalita H41/STN 1396 (PREFALZ) FARBA: URČÍ SA PO VYKONANÍ PAMIATKOVÉHO PRIESKUMU 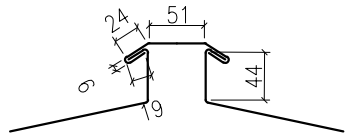
ROZV.Š	830mm	167mm
ROZMER		
POZNÁMKA		
POČET	dl. 33,63m	dl. 48,84m
SPOLU		

VÝPIS KLAMPIARSKYCH VÝROBKOV

LIST Č.14

POLOŽKA	Kl 22	Kl 23
NÁČRT A POPIS PRVKU	OPLECHOVANIE ÚŽLABIA MATERIÁL: Al plech P.10, hr. 0,7 mm, kvalita H41/STN 1396 (PREFALZ) FARBA: URČÍ SA PO VYKONANÍ PAMIATKOVÉHO PRIESKUMU 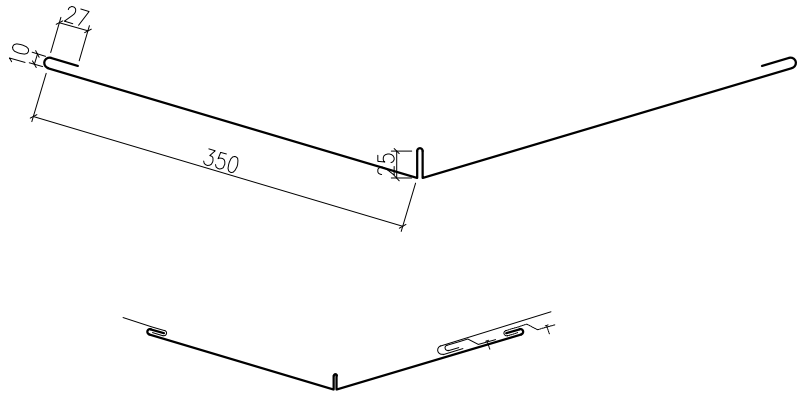 	OPLECHOVANIE NÁROŽIA MATERIÁL: Al plech P.10, hr. 0,7 mm, kvalita H41/STN 1396 (PREFALZ) FARBA: URČÍ SA PO VYKONANÍ PAMIATKOVÉHO PRIESKUMU 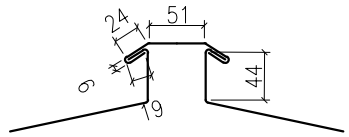
ROZV.Š	830mm	167mm
ROZMER		
POZNÁMKA		
POČET	dl. 33,63m	dl. 48,84m
SPOLU		

VÝPIS KLAMPIARSKYCH VÝROBKOV

LIST Č.15

POLOŽKA	Kl 24a	Kl 24b
NÁČRT A POPIS PRVKU	PVC ZAATIKOVÝ ŽLAB PVC FÓLIA TEPLOVZDUŠNE PRIVARENÁ K POPLASTOVANÉMU PLECHU ULOŽENÁ NA PLNOM DEBNENÍ Z VODEODOLNEJ PREGLEJKY UKONČENÁ POD OPLECHOVANÍM ATIKY 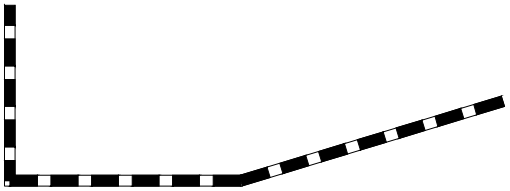	PVC ZAATIKOVÝ ŽLAB PVC FÓLIA TEPLOVZDUŠNE PRIVARENÁ K POPLASTOVANÉMU PLECHU ULOŽENÁ NA PLNOM DEBNENÍ Z VODEODOLNEJ PREGLEJKY UKONČENÁ POD OPLECHOVANÍM ATIKY 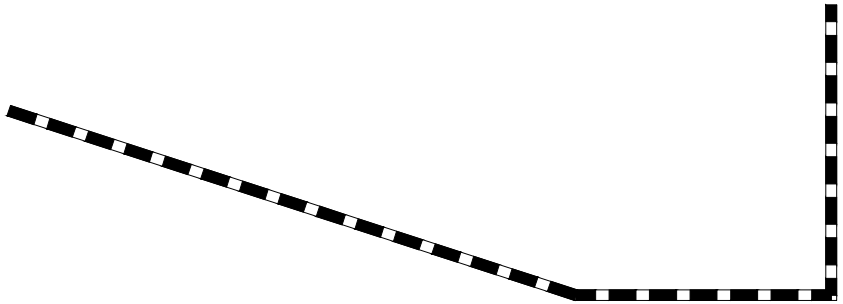
ROZV.Š	2,5 m	3,0mm
ROZMER		
POZNÁMKA		
POČET	dl. 28,679m	dl. 29,34m
SPOLU	71,69m2	89,01m2

VÝPIS KLAMPIARSKYCH VÝROBKOV

LIST Č.16

POLOŽKA	Kz01		Kz02		Kz03		Kz04	
NÁČRT A POPIS PRVKU	PODODKVAPOVÝ ŽLAB SPÁJANIE NITOVANÍM 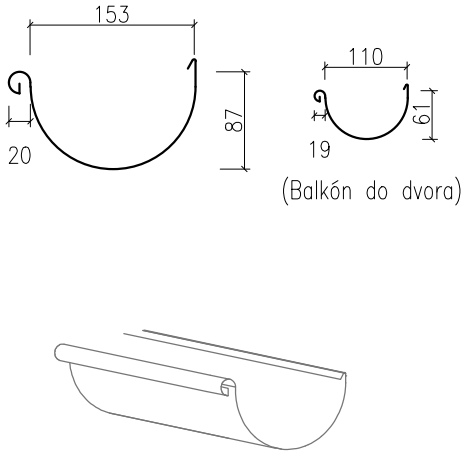 		ODPADOVÉ POTRUBIE KRUH. ø 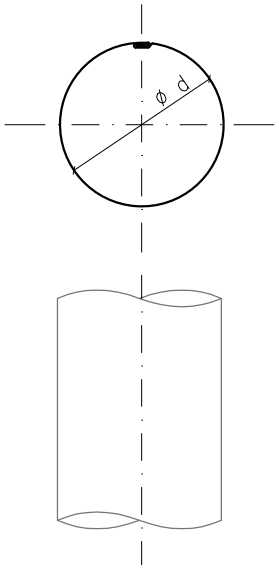 		OCE?OVÝ HÁK 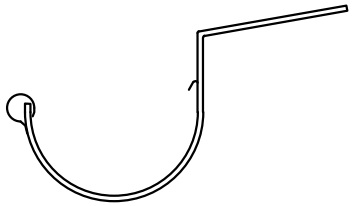		KOTLÍK 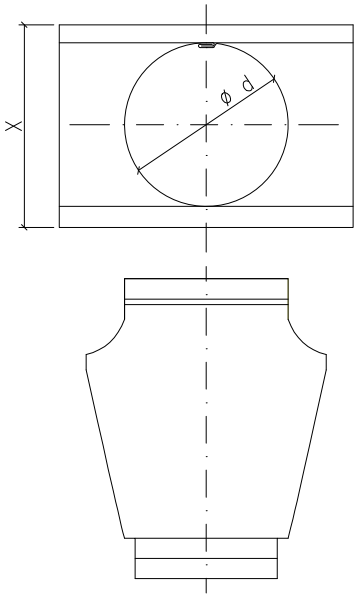 	
Ozn.							d = 153 mm	d = 80 mm
ROZMER	d = 153 mm	d = 80 mm	d = 120 mm	d = 80 mm	d = 153 mm	d = 80 mm	d = 120 mm	d = 80 mm
POZNÁMKA	Al plech STN 612 (Systém PREFA Aluminiumprodukte) MATERIÁL, DETAILY A MONTÁŽ – STN 73 3610		Al plech STN 612 (Systém PREFA Aluminiumprodukte) MATERIÁL, DETAILY A MONTÁŽ – STN 73 3610		Al plech STN 612 (Systém PREFA Aluminiumprodukte) MATERIÁL, DETAILY A MONTÁŽ – STN 73 3610		Al plech STN 612 (Systém PREFA Aluminiumprodukte) MATERIÁL, DETAILY A MONTÁŽ – STN 73 3610	
POČET	dl. 74,86 m	dl. 11,35 m	dl. 112,73 m	dl. 11,12 m	79 ks	10 ks	10 ks	3 ks
SPOLU								

VÝPIS KLAMPIARSKYCH VÝROBKOV

LIST Č.17

POLOŽKA	Kz05		Kz06		Kz07	
NÁČRT A POPIS PRVKU	OBJÍMKA DVOJDIELNA 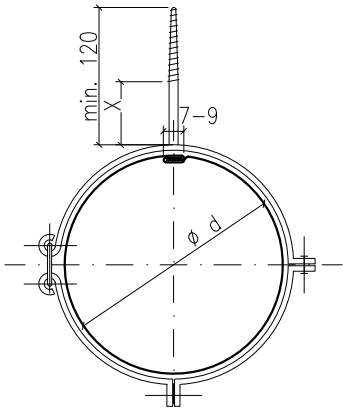		KONCOVKY ŽLABU 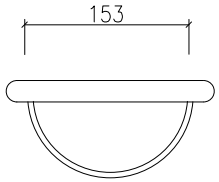		ODPADOVÉ KOLENO 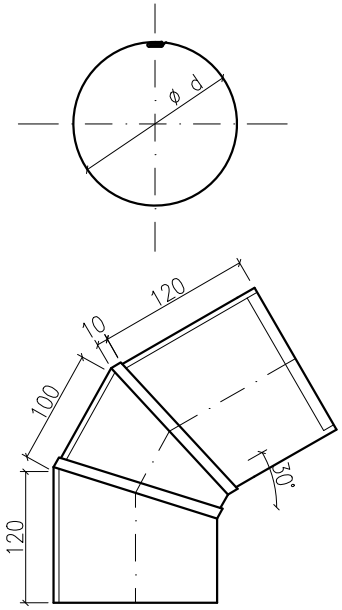	
ROZV.Š						
ROZMER	d = 120 mm	d = 80 mm	d = 153 mm	d = 80 mm	d = 100 mm	d = 80 mm
POZNÁMKA	Al plech STN 612 (Systém PREFA Aluminiumprodukte) MATERIÁL, DETAILY A MONTÁŽ – STN 73 3610		Al plech STN 612 (Systém PREFA Aluminiumprodukte) MATERIÁL, DETAILY A MONTÁŽ – STN 73 3610		Al plech STN 612 (Systém PREFA Aluminiumprodukte)	
POČET	68 ks	7 ks	14 ks	6 ks	26 ks	2ks
SPOLU						

VÝPIS KLAMPIARSKYCH VÝROBKOV

LIST Č.18

POLOŽKA	Kz08	Kz09	Kz10
NÁČRT A POPIS PRVKU	VONKAJŠÍ ROH 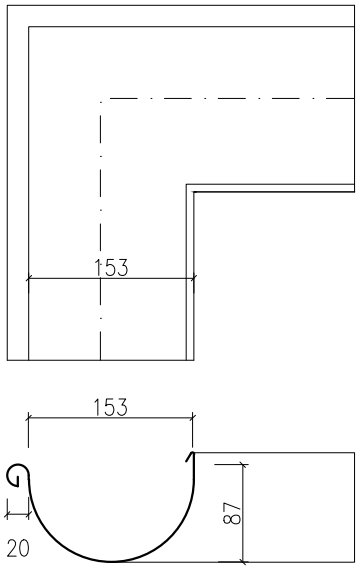 	VÝUSTKOVÉ KOLENO (NA BALKÓNE A BÝVALOM CO KRYTE) 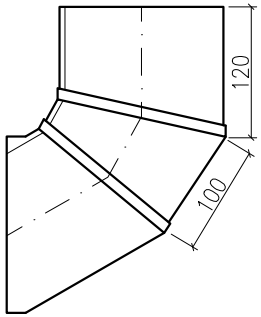 	MONTÁŽ ZBERNEJ NÁDOBY PRIEM. 120MM 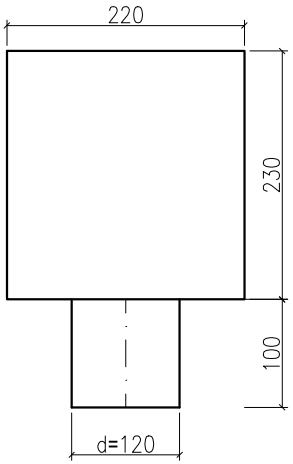
ROZV.Š	d = 153mm		
ROZMER		d = 80 mm	d = 120 mm
POZNÁMKA	Al plech STN 612 (Systém PREFA Aluminiumprodukte) MATERIÁL, DETAILY A MONTÁŽ – STN 73 3610	Al plech STN 612 (Systém PREFA Aluminiumprodukte) MATERIÁL, DETAILY A MONTÁŽ – STN 73 3610	PREFA fasádny kotlík DN 100, kruhový (Systém PREFA Aluminiumprodukte) MATERIÁL, DETAILY A MONTÁŽ – STN 73 3610
POČET	3 ks	3 ks	5 ks
SPOLU			

VÝPIS KLAMPIARSKYCH VÝROBKOV

LIST Č.19

POLOŽKA	Kz11	Kz12
NÁČRT A POPIS PRVKU	CHRLIČ GULATÝ S INTEGROVANOU PVC MANŽETOU TWC PRIEMERU 110MM S MRIEŽKOU PROTI NEČISTOTAM PRIVARENÝ TEPLOVZDUŠNE K PVC HYDROIZOLÁCII ZAATIKOVÉHO ŽLABU 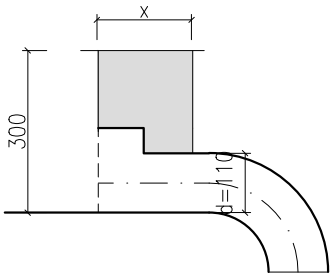 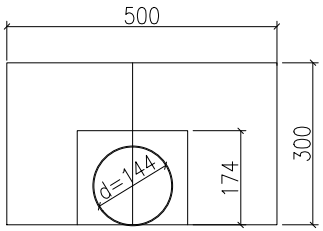 	MONTÁŽ SPEVNENÉHO ZVODU V NAPOJENÍ NA LEŽATÚ KANALIZÁCIU PREFA DAŽĎOVÝ ZVOD HR. 1,6 MM, DL. 1.45 M 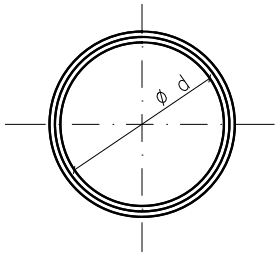 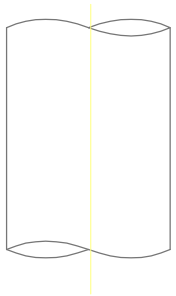
ROZV.Š		
ROZMER	d = 110 mm	d = 120 mm
POZNÁMKA	PVC RÚRA VYUSŤUJÚCA DO ZBERNEJ NÁDOBY PRIEMERU 120MM CEZ PLASTOVÉ KOLENO	ZAÚSTENIE AL ZVODU DO PRECHODKY A NAPOJENIE DO DAŽĎOVEJ KANALIZÁCIE (Systém PREFA Aluminiumprodukte)
POČET	4 ks	8 ks
SPOLU		